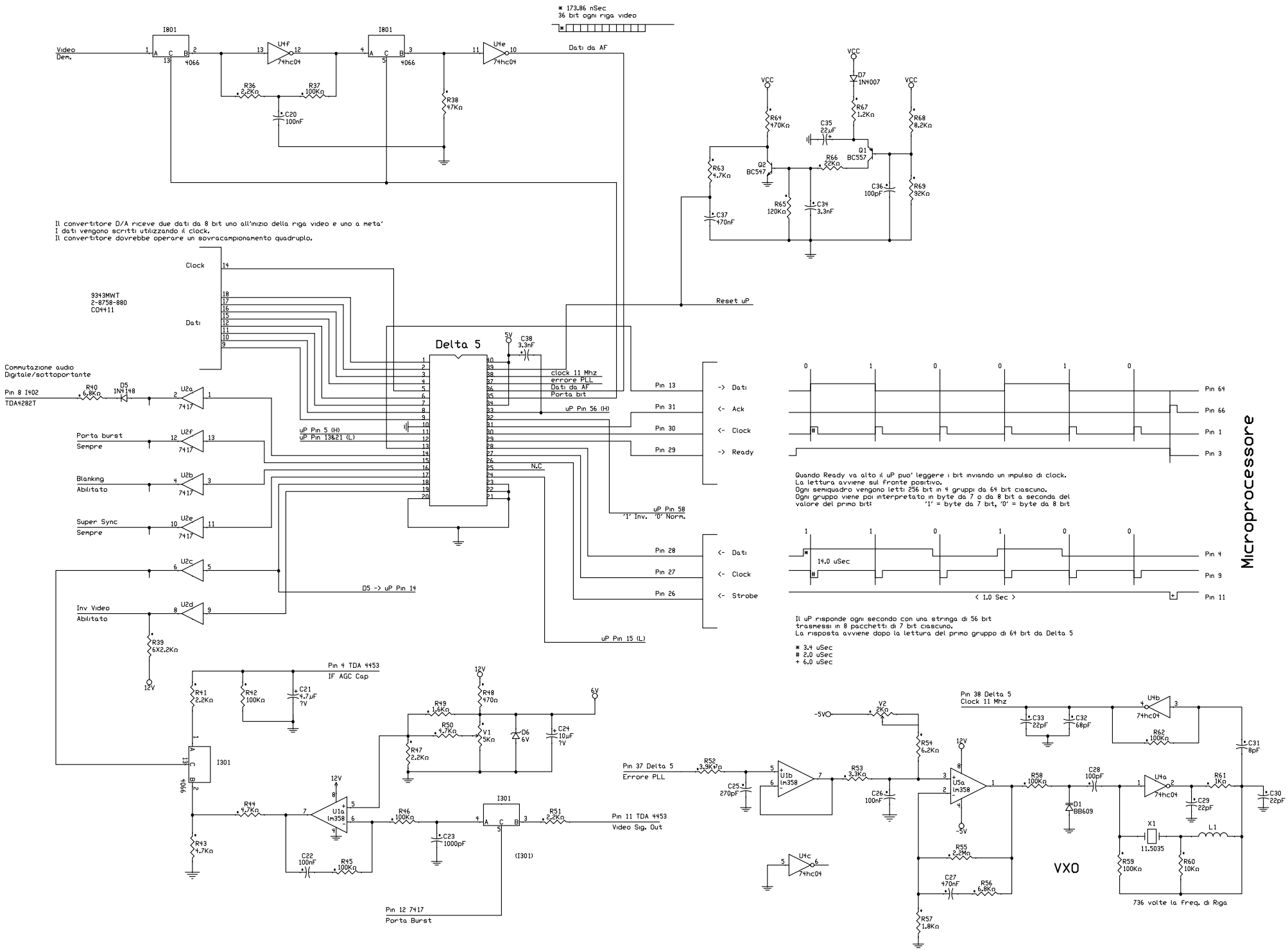

* 173.86 nSec
36 bit ogni riga video
Video
Dem.
I801
4066
U4f
74hc04
U4e
Dati da AF
R36 2.2Kω
R37 100Kω
C20 100nF
R38 47Kω
VCC
D7 1N4007
R67 1.2Kω
R64 470Kω
C35 22µF
R68 8.2Kω
Q1 BC557
Q2 BC547
R66 22Kω
R63 4.7Kω
C36 100pF
R69 92Kω
R65 120Kω
C34 3.3nF
C37 470nF
Il convertitore D/A riceve due dati da 8 bit uno all'inizio della riga video e uno a meta'
I dati vengono scritti utilizzando il clock.
Il convertitore dovrebbe operare un sovracampionamento quadruplo.
Clock
Dati
9343MWT
2-8758-880
CO4411
Reset uP
Delta 5
5V
C38 3.3nF
clock 11 Mhz
errore PLL
Dati da AF
Porta bit
uP Pin 56 (H)
uP Pin 5 (H)
uP Pin 13&21 (L)
N.C
uP Pin 58
'1' Inv. '0' Norm.
uP Pin 15 (L)
Commutazione audio
Digitale/sottoportante
Pin 8 I402
TDA4282T
R40 6.8Kω
D5 1N4148
U2a 7417
Porta burst
Sempre
U2f 7417
Blanking
Abilitato
U2b 7417
Super Sync
Sempre
U2e 7417
U2c
Inv Video
Abilitato
U2d
D5 -> uP Pin 14
R39 6X2.2Kω
12V
Pin 13 -> Dati
Pin 31 <- Ack
Pin 30 <- Clock
Pin 29 -> Ready
Pin 28 <- Dati
Pin 27 <- Clock
Pin 26 <- Strobe
Pin 64
Pin 66
Pin 1
Pin 3
Quando Ready va alto il uP puo' leggere i bit inviando un impulso di clock.
La lettura avviene sul fronte positivo.
Ogni semiquadro vengono letti 256 bit in 4 gruppi da 64 bit ciascuno.
Ogni gruppo viene poi interpretato in byte da 7 o da 8 bit a seconda del
valore del primo bit: '1' = byte da 7 bit, '0' = byte da 8 bit
14.0 uSec
< 1.0 Sec >
Pin 4
Pin 9
Pin 11
Microprocessore
Il uP risponde ogni secondo con una stringa di 56 bit
trasmessi in 8 pacchetti di 7 bit ciascuno.
La risposta avviene dopo la lettura del primo gruppo di 64 bit da Delta 5
* 3.4 uSec
# 2.0 uSec
+ 6.0 uSec
Pin 4 TDA 4453
IF AGC Cap
R41 2.2Kω
R42 100Kω
C21 4.7µF ?V
I301
R43 4.7Kω
R44 4.7Kω
U1a lm358
C22 100nF
R45 100Kω
R46 100Kω
C23 1000pF
R47 2.2Kω
R49 1.6Kω
R50 4.7Kω
R48 470Ω
V1 5Kω
D6 6V
C24 10µF ?V
6V
R51 2.2Kω
Pin 11 TDA 4453
Video Sig. Out
(I301)
Pin 12 7417
Porta Burst
Pin 37 Delta 5
Errore PLL
R52 3.9K
C25 270pF
U1b lm358
R53 3.3Kω
C26 100nF
-5V
V2 2Kω
R54 6.2Kω
U5a lm358
R55 2.2Mω
C27 470nF
R56 6.8Kω
R57 1.8Kω
U4c 74hc04
Pin 38 Delta 5
Clock 11 Mhz
C33 22pF
C32 68pF
U4b 74hc04
R62 100Kω
C31 8pF
R58 100Kω
C28 100pF
D1 BB609
U4a 74hc04
R61 1Kω
C29 22pF
C30 22pF
X1 11.5035
L1
R59 100Kω
R60 10Kω
VXO
736 volte la freq. di Riga